FIRE ATTITUDE

To provide the best possible service, we use cookies on this site. Continuing the navigation you consent to use them. Read more.

OK, CONTINUE ×

CORPS DE CHAUFFE

convection forcèe

6kW

9kW

Habillage circulaire en tôle d'acier vernie, porte du foyer avec une grande vitre galbée.

radiocommande en option

maisons à basse énergie

convection forcée

COULEURS DISPONIBLES

Gris métallisé

Blanc

Noir

Rouille

To provide the best possible service, we use cookies on this site. Continuing the navigation you consent to use them. Read more.

OK, CONTINUE ✕

DIMENSIONS

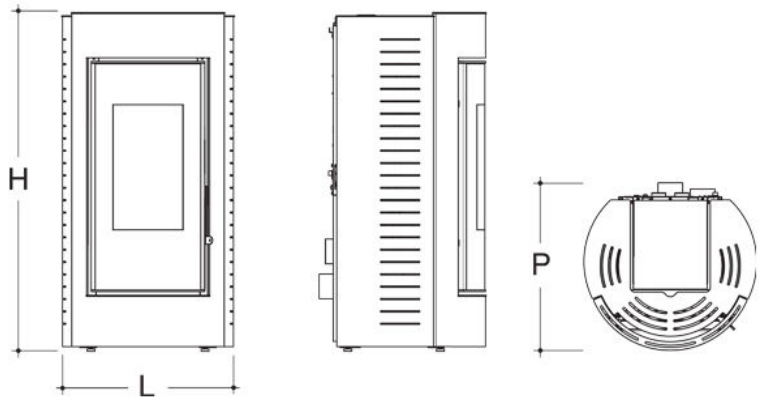

L 56 x P 54 x H 110 cm | poids net: 115 kg poids avec emballage: 146 kg

DONNÉES TECHNIQUES

	6 kW	9 kW	
puissance thermique	1,8 - 6,0	2,7 - 9,0	kW
puissance électrique	70 - 420	70 - 420	W
émission CO à 13% O2	≤ 0,02	≤ 0,02	%
rendement	≥ 85	≥ 85	%
consommation de combustible	0,40 - 1,53	0,58 - 2,16	kg/h
débit massique des fumées	2,45 - 4,53	2,75 - 5,84	g/s
température de fumées	101 - 184	101 - 187	°C
tirage	11	11	Pa
capacité du réservoir	16,5	16,5	Kg
autonomie	40 -10,5	28 - 7,5	h
tuyau de sortie de fumées	Ø 80	Ø 80	mm
entrée de l'air de combustion	40 x 40	40 x 40	mm
poids net	74	76	kg
poids avec emballage	86	88	kg

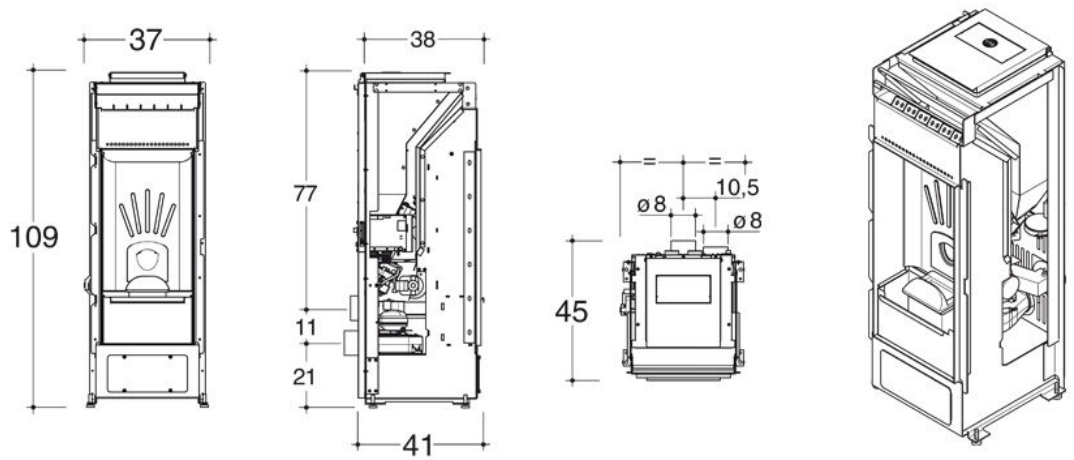

CORPS DE CHAUFFE LP 6UP - LP 9UP

Structure compacte et légère, à air chaud, ventilée à travers la partie frontale ou supérieure. Extracteur des fumées en horizontal et avec sortie centrale postérieure.

CERTIFICATIONS

FLAMME VERTE

Marque de conformité aux normes européennes

15a B-VG

Norme fédérale autrichienne art. 15a

EN 14785

Norme européenne de réference pour poêles à pellets

BImSchV

Ordonnance allemande contre la pollution

LRV

Ordonnance sur la protection de l'air (opair) en suisse

Coordinateur suisse de la protection incendie